Wertschutzschränke
Modelle “Paris-Versailles”

nach Euro/VdS 2450//1143-1 Klasse II
Klasse II nach Euro-Norm PN-EN 1143-1:2006 Zertifikat-Nr. P41/176/2010 (3882)
(Erst-Zertifikat-Nr. P41/118/05/2007 (2518))
mit Innentresor EN 1047-1 S 60 DIS

Versicherungsschutz: Durch definierte Einbruchprüfung nach VdS 2450/EN 1143-1 Klasse II privat bis 100.000,00 € gewerblich bis 50.000,00 € bei fachgerechter Verankerung. Unverbindliche Richtwerte, sprechen Sie mit Ihrer Versicherung. Mit Innentresor mit Feuerschutz durch Brandprüfung nach EN 1047-1 S 60 DIS. Korpus und Tür von Haupttresor mehrwandig. Tür 109mm stark, mit 3-seitiger Bolzenverriegelung sowie durchgehendes Hintergreifprofil an der Scharnierseite. Durch außenliegende Scharniere ergibt sich ein Türöffnungswinkel von 180°. Das eingesetzte Verschluss- und Riegelsystem schützt massiv gg. Einbruchsangriffe. Darüber hinaus wird bei einem Einbruchversuch eine zus. Notverriegelung der Tür aktiviert. Die Schränke sind zur Bodenverankerung vorger. Die Verriegelung erfolgt über ein Riegelwerk mit einem DB-Schloss(inkl. zwei Schlüsseln). Beschläge und Griff 60mm vorst. Auf Wunsch gg. Aufpr. auch mit mech. oder elektr. Zahlencode-Schlössern lieferbar. Beschläge Innentresor 12mm vorst. Verschiedene Ausführungen bringen größtmögliche Nutzung für Datenträger und vieles mehr. Lackierung: RAL 7035 lichtgrau Der Einbau von EMA-Komponenten (doppelte Vers.summe) ist gg.Mehrpreis möglich.

Art. 46802 + 46823 (Metallbeschlag verchromt für Innentresor gg. Aufpreis)
Innentresor S 60 DIS
Mit ausziehbarer Tür.

Art. 46803 + 46821+ 46823 Metallbeschläge verchromt gg. Aufpreis
Schubladen-Maße bei DIS-Innentresor Tiefe 387mm: 75x347x381mm HxBxT
Tiefe 522mm: 75x347x516mm HxBxT

Klasse II EN 1143-1

S60DIS = 60 Min. zertifizierter Feuerschutz für Daten durch besondere Betonfüllstoffe und spezielle Dichtungen. Erfolgreicher Feuerwiderstands- sowie Feuerstoßtest bis 1090°C und Sturztest aus 9,15m Fallhöhe. Nähere Details siehe Seite 107-A.

Befüllung mit Datenträgern Art. 46801:
CD-ROM: 2 Schubladen mit 4 Reihen a 33 St. = 264 St.
3 1/2': 3 Schubladen mit 5 Reihen á 99 St. = 1485 St.
8mm DAT-Band: 3 Schubladen mit 5 Reihen a 18 St = 270 St.
Mischbestückung: 264 CD-ROM + 36 8mm DAT + 297 3 1/2' Diskette

Befüllung mit Datenträgern Art. 46800:
CD-ROM: 2 Schubladen mit 3 Reihen a 33 St. =198 St.
3 1/2': 3 Schubladen mit 4 Reihen á 99 St. = 1188 St.
8mm DAT-Band: 3 Schubladen mit 4 Reihen a 18 St = 216 St.
Mischbestückung: 198 CD-ROM + 36 8mm DAT + 198 3 1/2' Diskette

Art.-Nr.	Modell	Außenmaße mm H	B	T	Innenmaße mm H	B	T Innentresore	Schublade Innentresor	offenes Fach über Innentresor Ordnerhöhe	Volumen Innentresor	Gewicht kg
46800	PARIS-VERSAILLES	779	684	815	400	380	387	3 Stück	--	59 L	740
46801	PARIS-VERSAILLES	779	684	950	400	380	522	3 Stück	--	79 L	815
46802	PARIS-VERSAILLES	1079	684	815	400	380	387	3 Stück	1	59 L	880
46803	PARIS-VERSAILLES	1079	684	950	400	380	522	3 Stück	1	79 L	950
46804	PARIS-VERSAILLES	1414	684	815	2x400	380	387	2x 3 Stück	--	118 L	1220
46805	PARIS-VERSAILLES	1414	684	950	2x400	380	522	2x 3 Stück	--	159 L	1290
46806	PARIS-VERSAILLES	1714	684	815	2x400	380	387	2x 3 Stück	1	128 L	1315
46807	PARIS-VERSAILLES	1714	684	950	2x400	380	522	2x 3 Stück	1	159 L	1395
46821	Elektronikschloss für Haupttür DFS S plus (1 Master- und bis zu 99 Benutzer-Code, umstellbar, Ereignisspeicher mit bis zu 4050 Ereign.) mit elektr. Rev., anst.DB-Schloss gg. Mehrpr., Ereignissp. mittels Softw.+ Kabel über Laptop auslesbar (siehe Art. 46830)										
46822	Elektronikschloss für Haupttür DFS S (1 Master- + bis zu 99 Benutzer-Code, umstellbar, Ereignisspeicher mit bis zu 4050 Ereignissen), ohne Rev.,anst.DB-Schloss gg.Mehrpreis, Ereignissp. mittels Software und Kabel über Laptop auslesbar (siehe Art. 46830)										
46823	Elektronikschloss für Innentresor DFS S plus (1 Master- und bis zu 99 Benutzer-Code, umstellbar, Ereignissp.mit bis zu 4050 Ereign.), Mit elektr. Rev., anst.DB-Schloss gg.Mehrpr., Ereignissp. mittels Software u. Kabel über Laptop auslesbar (siehe Art. 46830)										
46824	Elektronikschloss für Innentresor DFS S (1 Master- + bis zu 99 Benutzer-Code, umstellbar, Ereignisspeicher mit bis zu 4050 Ereign.), ohne Rev., anst.DB-Schloss gg. Mehrpr., Ereignissp. mittels Software u. Kabel über Laptop auslesbar (siehe Art. 46830)										
46825	ausziehbare Hängeregistratur unten mit Haupttür , darüber 1 ausziehbare Schublade für Disketten										
46830	CD-ROM und Auslesekabel, Programmierung von Schließ- und Sperrzeiten, Schlossauslesung (4050 Ereign.)										
46831	Einbau von EMA-Komponenten (Innenbreite verringert sich um 40mm) gg. Mehrpreis										
46832	Elektronikschloss DFS SB (1 Master + 9 Benutzer), umstellbar, anst. DB-Schloss gg. Mehrpreis										
46834	Verankerungsmaterial (2 Dübel M12x50 und 2 Schrauben M12x180-8.8 /Inbus/ zur Befestigung des Tresors)										
46835	Mechanische Revision über DB-Schloss für alle DFS-Schlösser, gg. Mehrpreis										

Gewichts, Farb-und Maßangaben sind unverbindlich. Irrtum, Gewichts-,Maß-und Farbveränderungen vorbehalten. Geringe Gewichts-, Farb- und Maßabweichungen sind produktionsbedingt. Technische Änderungen vorbehalten. Tresore evtl. kopflastig, bei Inbetriebnahme entsprechende Sorgfalt gem. Einbauanleitung walten lassen.

Grundausstattung: DB-Schloss VdS-Klasse 1 mit 2 Schlüsseln (Länge 145mm), Hängegriff Metall 60mm vorstehend, mit Riegelwerk, Türöffnungswinkel 180°, Türanschlag rechts (Türanschlag links auf Wunsch ohne Mehrpreis), Innentresor: DB-Schloss (2 Schlüsseln 120mm), Klappgriff Kunststoff schwarz, 12mm vorstehend, Riegelwerk, 2 Bohrungen 16mm im Boden (Schrank muss verankert werden), Verankerungsmaterial gg. Mehrpreis - siehe Zubehör; Lackierung RAL 7035

Baureihe “Paris Versailles” S 60 DIS / GRAD II

FARBE Außenmaße ca.: HxBxT [mm] FARBE Innenmaße ca.: HxBxT [mm] FARBE Lichte Türdurchgangsmaße ca.: HxBxT [mm]

Größenaufstellung mit detaillierten Angaben

Art.-Nr.	Außenhöhe	Außenbreite	Außentiefe	Innenhöhe	Innenbreite	Innentiefe	lichte Türdurchgangs-Höhe in mm	lichte Türdurchgangs-Breite in mm	lichte Innentiefe von TV-Blech bis Rückwand in mm	Außentiefe Korpus + Tür bei 90° in mm	Außenbreite + Überstand des Schlüssel bei 90° in mm	Freier Abstand bis zur Kopfplatte in mm	lichte Schubladenauszugslänge in mm	Türverriegelung			
														Bolzen / Zahl			Hinten
														Vorn	Abstand mm	Oben/ unten	
	A	B	C	D	E	F	G	H	I	J	K	P	X				
46800	779	684	815	675	568	651	645	516	351	1436	686	40	234	2	300	1/1	Hintergreif-profil
46801	779	684	950	675	568	786	645	516	351	1571	686	40	344	2	300	1/1	
46802	1079	684	815	975	568	651	945	516	651	1436	686	20	234	3	300	1/1	
46803	1079	684	950	975	568	786	945	516	651	1571	686	20	344	3	300	1/1	
46804	1414	684	815	1310	568	651	1280	516	986	1436	686	40	234	4	300	1/1	
46805	1414	684	950	1310	568	786	1280	516	986	1571	686	40	344	4	300	1/1	
46806	1714	684	815	1610	568	651	1580	516	1286	1436	686	20	234	4	300	1/1	
46807	1714	684	950	1610	568	786	1580	516	1286	1571	686	20	344	4	300	1/1	

Belastung (in kN 1kN=100kg)

Art.Nr.	46800	46801	46802	46803	46804	46805	46806	46807
Gewicht	740kg	815kg	880kg	950kg	1220kg	1290kg	1315kg	1395kg
Aufstellfläche	0,6m²	0,6m²	0,6m²	0,6m²	0,6m²	0,6m²	0,6m²	0,6m²
Belastung	13,3kN/m²	12,5kN/m²	15,8kN/m²	14,6kN/m²	21,9kN/m²	19,9kN/m²	23,6kN/m²	21,5kN/m²

Art.-Nr. 46802

Frontansicht

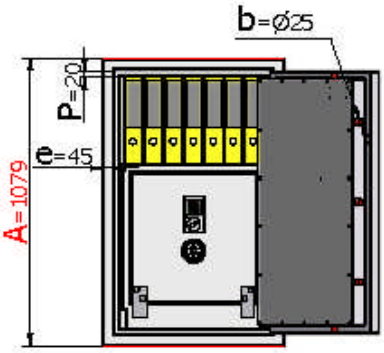

Seitenansicht

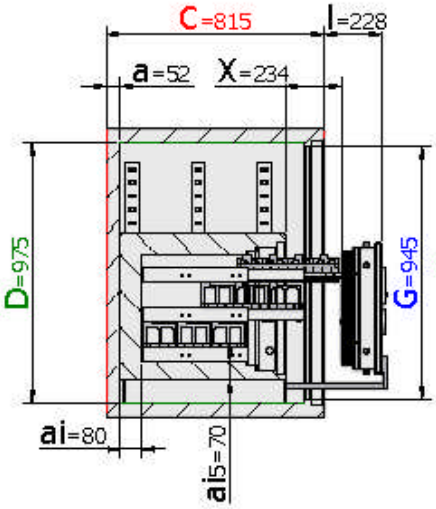

Draufsicht

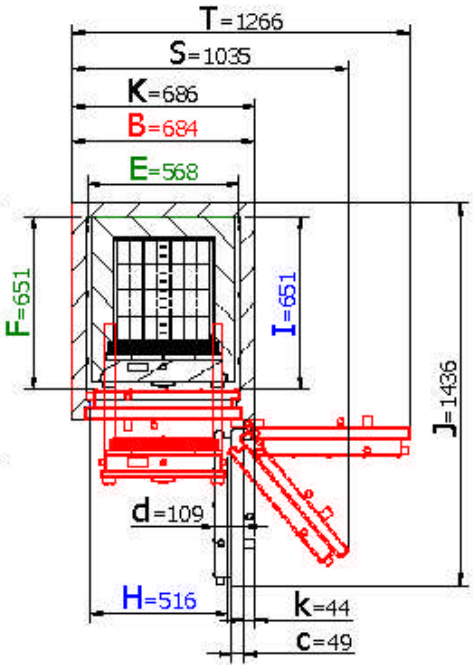

Legende

Wandungsstärke	Wandungsstärke	Bodenwandstärke	Bolzendurchmesser	Stärke der Türblattaufkantung	Gesamt-Türstärke	Rahmenstärke	Vorstand des Beschlages bzw. Schlüssels	Vorstand der Schublade	benötigte Gesamtbreite bei Türöffnungswinkel für volle Türdurchgangs-breite	benötigte Gesamtbreite bei Türöffnungswinkel 180°
a	ai	ai5	b	c	d	e	k	l	S	T
	Innentresor									

Gewichts, Farb-und Maßangaben sind unverbindlich. Irrtum, Gewichts-,Maß-und Farbveränderungen vorbehalten. Geringe Gewichts-, Farb- und Maßabweichungen sind produktionsbedingt. Technische Änderungen vorbehalten. Tresore evtl. kopflastig, bei Inbetriebnahme entsprechende Sorgfalt gem. Einbauanleitung walten lassen.